DIÁRIO OFICIAL
MUNICÍPIO DE DOURADO

www.dourado.sp.gov.br | www.imprensaoficialmunicipal.com.br/dourado

Quarta-feira, 18 de novembro de 2020 | Ano IV | Edição nº 582 | Página 1 de 12

SUMÁRIO

PODER EXECUTIVO DE DOURADO	2
Atos Oficiais	2
Decretos	2
Outros Atos	3

EXPEDIENTE

O Diário Oficial do Município de Dourado, veiculado exclusivamente na forma eletrônica, é uma publicação das entidades da Administração Direta e Indireta deste Município, sendo referidas entidades inteiramente responsáveis pelo conteúdo aqui publicado.

ACERVO

As edições do Diário Oficial Eletrônico de Dourado poderão ser consultadas através da internet, por meio do seguinte endereço eletrônico: www.dourado.sp.gov.br
Para pesquisa por qualquer termo e utilização de filtros, acesse www.imprensaoficialmunicipal.com.br/dourado
As consultas e pesquisas são de acesso gratuito e independente de qualquer cadastro.

ENTIDADES

Prefeitura Municipal de Dourado
CNPJ 51.814.960/0001-26
Rua Dr. Marques Ferreira, 591
Telefone: (16) 3345-9000
Site: www.dourado.sp.gov.br
Diário: www.imprensaoficialmunicipal.com.br/dourado

Câmara Municipal de Dourado
CNPJ 01.169.273/0001-27
Praça Alfredo Araújo, 545
Telefone: (16) 3345-1877
Site: www.camaradourado.sp.gov.br

Diário Oficial Assinado Eletronicamente com Certificado Padrão ICPBrasil, em conformidade com a MP nº 2.200-2, de 2001 e Lei Municipal nº 1.617, de 2017.

O Município de Dourado garante a autenticidade deste documento, desde que visualizado através do site www.dourado.sp.gov.br

Compilado e também disponível em www.imprensaoficialmunicipal.com.br/dourado

DIÁRIO OFICIAL
MUNICÍPIO DE DOURADO
www.dourado.sp.gov.br | www.imprensaoficialmunicipal.com.br/dourado

PODER EXECUTIVO DE DOURADO

Atos Oficiais

Decretos

DECRETO Nº 2.705 - DE 17 DE NOVEMBRO DE 2019

(Decreta ponto facultativo no dia que especifica e dá outras providências)

LUIZ ANTONIO ROGANTE JUNIOR Prefeito Municipal de DOURADO, Estado de São Paulo, no uso de suas atribuições legais e,

Considerando que no próximo dia 20 de Novembro deste ano (sexta-feira) comemora-se o Dia Nacional da Consciência Negra.

DECRETA:

ARTIGO 1º - Fica decretado PONTO FACULTATIVO nas repartições públicas municipais no dia 20 de Novembro de 2020 (sexta-feira), em comemoração ao DIA NACIONAL DA CONSCIÊNCIA NEGRA.

ARTIGO 2º - As repartições públicas cujas atividades são essenciais à população e que tenham funcionamento ininterrupto, em especial serviços de saúde emergenciais e limpeza pública, terão expediente normal nos dias mencionados no artigo 1º deste Decreto, recebendo remuneração conforme legislação pertinente.

ARTIGO 3º - Este Decreto entrará em vigor na data de sua publicação, revogadas as disposições em contrário.

DOURADO, 17 de Novembro de 2020.

LUIZ ANTONIO ROGANTE JUNIOR

Prefeito Municipal

Registrado e Publicado nesta data.

Outros Atos

PREFEITURA MUNICIPAL DE DOURADO
CNPJ 51.814.960/0001-26
Departamento de Obras e Serviços Públicos
Rua Dr. Marques Ferreira, 591 – Centro – CEP 13590-000 – Dourado – SP.
Fone: (16) 3345-9000
www.dourado.sp.gov.br

EDITAL DE CONTRIBUIÇÃO
Nº 01/2020

Data: 04 de novembro de 2020.

Luiz Antonio Rogante Júnior, Prefeito Municipal de Dourado – SP, no uso de suas atribuições legais, faz saber a todos que este Edital virem ou dele tomarem conhecimento, que nos tempos do Artigo 135 da Lei Municipal nº 1123 de 20 de dezembro de 2006, comunica que procedera a execução de obra de pavimentação asfáltica, guia e sarjeta, rede de galeria de águas pluviais nas vias públicas adiante mencionada, cujo custo será rateado entre os contribuintes beneficiados conforme determina o Artigo 134 da mesma Lei, conforme abaixo especificado.

I – ÁREA DIRETAMENTE BENEFICIADA

NOME DA RUA	LARGURA m	COMPRIMENTO m	ÁREA m²
Rua Antonio Colagrossi	8,00	330,00	2.640,00
Avenida Marginal	11,00	228,00	2.508,00
Total			**5.148,00**

II – MEMORIAL DESCRITIVO DA OBRA

PROCESSO CONSTRUTIVO: Os serviços serão subdivididos em fases, como a seguir:
1ª fase: Pavimentação Asfáltica.
2ª fase: Guias e Sarjetas e Rampas de Acessibilidade.
3ª fase: Galeria de Águas Pluviais.

OBS: Conforme memorial descritivo

III – COMPOSIÇÃO DE CUSTO

1-Serviços Preliminares.....R$ 4.525,97
2-Guias e Sarjetas e Rampas de Acessibilidade.....R$ 107.220,76
3-Terraplenagem.....R$ 28.640,64
4-Pavimentação Asfáltica.....R$ 479.315,28
5-Galeria de Águas Pluviais.....R$ 44.868,42

TOTAL: R$ 682.814,97

DOURADO – Centro Geográfico e Turístico do estado de São Paulo

PREFEITURA MUNICIPAL DE DOURADO
CNPJ 51.814.960/0001-26
Departamento de Obras e Serviços Públicos
Rua Dr. Marques Ferreira, 591 – Centro – CEP 13590-000 – Dourado – SP.
Fone: (16) 3345-9000
www.dourado.sp.gov.br

Assim, para o total de R$ 682.814,97 e para uma área de 5.148,00 m²; temos um custo de R$ 132,636940559/m².

IV – PLANO DE RATEIO ENTRE OS BENEFICIÁRIOS

A PREFEITURA MUNICIPAL DE DOURADO, arcará com o pagamento da faixa central da rua, o equivale a 1/3 da área e os 2/3 restantes caberão aos proprietários lindeiros e a faixa correspondente aos cruzamentos caberá a Prefeitura.

V – CONDIÇÕES DE PAGAMENTO

O parcelamento será de 48 (quarenta e oito) vezes, em parcelas iguais e sucessivas mensais fixas, após o dia do vencimento, será cobrado multa de 2% sobre a parcela vencida.

VI – DISPOSIÇÃO FINAL

Os proprietários beneficiados deverão procurar a PREFEITURA MUNICIPAL para obtenção de maiores esclarecimentos no prazo de 90 (noventa) dias a contar da publicação deste Edital.

DADO E PASSADO NESTA PREFEITURA

LUIZ ANTONIO ROGANTE JÚNIOR
Prefeito Municipal

DOURADO – Centro Geográfico e Turístico do estado de São Paulo

PREFEITURA MUNICIPAL DE DOURADO

CNPJ 51.814.960/0001-26
Departamento de Obras e Serviços Públicos
Rua Dr. Marques Ferreira, 591 – Centro – CEP 13590-000 – Dourado – SP.
Fone: (16) 3345-9000
www.dourado.sp.gov.br

PLANO DE RATEIO ENTRE OS BENEFICIÁRIOS

PROPRIETÁRIO	L X C	ÁREA m²	TOTAL R$
PREFEITURA MUNICIPAL DE DOURADO	(2,66x330,00)+(3,67x228,00) +(7,33x8,00)	1.773,20	235.191,83
LOTE 1: CEZAR MURILO MARREGA; MATRÍCULA Nº 7090; CM: 02.6.42.40.0484/4090	2,67x(9,75+83,00)	247,64	32.846,21
LOTE 5: LUIZ CARLOS SCOCCA; MATRÍCULA Nº 7092; CM: 02.6.42.40.0346/4094	2,67x46,00	122,82	16.290,47
LOTE 7: WELLINGTON BORGES CESARIO; MATRÍCULA Nº 7093; CM: 02.6.42.40.0300/4096	2,67x46,00	122,82	16.290,47
LOTE 9: JOSÉ EDUARDO VANZELI; MATRÍCULA Nº 7094; CM: 02.6.42.40.0254/4098	2,67x46,00	122,82	16.290,47
LOTE 11: BEATRIZ LUZIA ROGANTI; MATRÍCULA Nº 7095; CM: 02.6.42.40.0208/4100	2,67x(89,50+9,75)+7,33x(45,5 0+11,00)	679,14	90.079,05
LOTE 13: ARIANE FIANE DE MOURA PASSOS; MATRÍCULA Nº 7096; CM: 02.6.42.40.0054/4102	7,33x54,50	399,49	52.987,13
LOTE 2: CARLOS EDUARDO PENTEADO BRAGA; MATRÍCULA Nº 7097; CM: 02.6.42.32.0191/4091	2,67x(9,75+84,92)	252,77	33.526,64
LOTE 6: CARLOS EDUARDO PENTEADO BRAGA; MATRÍCULA Nº 6992; CM: 02.6.42.32.0238/4095	2,67x46,73	124,77	16.549,11
LOTE 8: JOÃO BUENO DE CAMARGO NETO; MATRÍCULA Nº 6993; CM: 02.6.42.32.0285/4097	2,67x46,73	124,77	16.549,11
LOTE 10: CARLOS EDUARDO PENTEADO BRAGA; MATRÍCULA Nº 6994; CM: 02.6.42.32.0332/4099	2,67x46,73	124,77	16.549,11
LOTE 12: CARLOS EDUARDO PENTEADO BRAGA; MATRÍCULA Nº 6995; CM: 02.6.42.32.0471/4101	2,67x(85,39+9,75)+7,33x(11,0 0+44,50)	660,84	87.651,79
LOTE 14: CARLOS EDUARDO PENTEADO BRAGA; MATRÍCULA Nº 6996; CM: 02.6.42.32.0524/4103	7,33x53,50	392,15	52.013,58
Total		**5.148,00**	**682.814,97**

Dourado, 04 de novembro de 2020.

LUIZ ANTONIO ROGANTE JÚNIOR
Prefeito Municipal

DOURADO – Centro Geográfico e Turístico do estado de São Paulo

PREFEITURA MUNICIPAL DE DOURADO

CNPJ 51.814.960/0001-26

Departamento de Obras e Serviços Públicos
Rua Dr. Marques Ferreira, 591 – Centro – CEP 13590-000 – Dourado – SP.
Tel.: (16) 3345-9000
www.dourado.sp.gov.br

MEMORIAL DESCRITIVO

SERVIÇOS: Contratação de empresa para fornecimento de materiais, mão de obras e equipamentos para execução de 5.148,00 m² ou 155,00 m³ de Pavimentação Asfáltica; 75,90 m³ de Guias e Sarjetas Extrusadas; 118,00 m Rede de Galerias de Águas Pluviais; tudo conforme projeto memorial descritivo e planilha orçamentária.

Local: Rua Antonio Colagrossi e Avenida Marginal, Jardim Independência, Dourado - SP.

Pavimentação asfáltica

01 : Abertura de caixa e melhoria do subleito.

- preparo de caixa, regularização e compactação.

Consiste nas atividades de corte e remoção de solo impróprio para pavimentação na espessura de até 20 cm do leito a ser pavimentado. O material resultante será removido para o bota fora a ser determinado pela Prefeitura Municipal e será convenientemente espalhado.

A regularização e compactação do subleito para pavimentação asfáltica consistem nos serviços necessários para que o mesmo compactado, assuma forma definida pelo perfil e secção transversal típica e fique em condições de receber o pavimento (base e capa).

02 : Subleito de solo arenoso fino laterítico

– O subleito será executado com solo fino laterítico (A-2-4), importado de jazida, previamente ensaiada, compactada a 95% do Proctor modificado, na espessura mínima de 0,20 m.

03 : Base de brita graduada

– A base de brita graduada será na espessura mínima de 0,15 m.

04 : Imprimadura impermeabilizante

- Descrição

A execução de imprimadura impermeabilizante betuminosa consistirá nos serviços necessários para recobrimento da camada de base, por material betuminoso adequado.

- Material

O material para execução da imprimadura impermeabilizante betuminosa será do tipo RR-2C.

03.03 - Processo de construção

Antes da execução da imprimadura serão removidos da superfície, todos os materiais soltos e estranhos, tornando-se especial cuidado nos bordos da base. A

Município de Dourado – Estado de São Paulo - conforme Lei Municipal nº 1.617, de 2017
www.dourado.sp.gov.br | www.imprensaoficialmunicipal.com.br/dourado
Diário Oficial assinado digitalmente conforme MP nº 2.200-2, de 2001, garantindo autenticidade, validade jurídica e integridade.

PREFEITURA MUNICIPAL DE DOURADO
CNPJ 51.814.960/0001-26
Departamento de Obras e Serviços Públicos
Rua Dr. Marques Ferreira, 591 – Centro – CEP 13590-000 – Dourado – SP.
Tel.: (16) 3345-9000
www.dourado.sp.gov.br

temperatura de aplicação estará entre 45°C a 65°C. A imprimadura recobrirá total e uniformemente toda a superfície da base. O material betuminoso será aplicado uniformemente na quantidade de 1 a 1,50 litros/m2. Não será aplicado material betuminoso quando as condições de tempo não forem favoráveis. O material betuminoso recobrirá total e uniformemente toda a superfície da base e após a distribuição permanecerá em repouso até que endureça suficientemente. Não será permitida abertura ao trânsito antes da base imprimada.

05 : Imprimadura ligante (RR 2C)

05.01– Descrição

A imprimação ligante betuminosa consistirá na aplicação do material betuminoso sobre a superfície da base para assegurar sua perfeita ligação com revestimento.

05.02– Material

O material betuminoso para efeito da presente instrução deverá ser asfaltado emulsionado.

05.01– Processo de construção

A varredura e limpeza da superfície a ser imprimada serão feita com vassourões manuais ou vassoura mecânica de modo que remova completamente a terra, poeira ou outros materiais estranhos. O material será aplicado por um distribuidor sob pressão, nos limites de 0,5 a 1,5 litro/m2. Será feita a aplicação do material betuminoso com distribuidor manual nos lugares onde houve deficiente do material ou dificuldade de acesso ao distribuidor. Depois de aplicada, a imprimação permanecerá em repouso até sua secagem e endurecimento suficientes para receber o revestimento. A superfície será conservada em perfeitas condições até que seja colocado o revestimento.

PREFEITURA MUNICIPAL DE DOURADO
CNPJ 51.814.960/0001-26
Departamento de Obras e Serviços Públicos
Rua Dr. Marques Ferreira, 591 – Centro – CEP 13590-000 – Dourado – SP.
Tel.: (16) 3345-9000
www.dourado.sp.gov.br

06: Camada de rolamento de concreto betuminoso usinado a quente, aplicada por vibro-acabamento na espessura mínima de 0,03m e na graduação D-DER-SP.

06.01– Descrição

A camada de rolamento com concreto asfáltico pré-misturado a quente será constituída de agregado betuminoso e material (brita, pedrisco, pó de pedra e eventualmente areia ou filler), na espessura de 0,03 m.

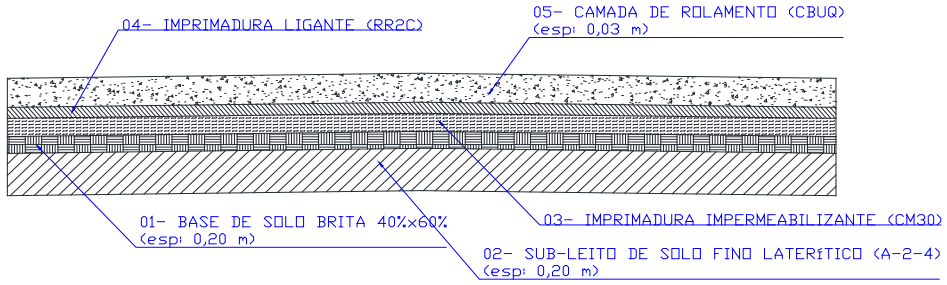

Observações: - Obedecer as normas do DER-SP
- A empresa contratada deverá manter na obra um engenheiro residente e equipe de topografia.
- A distância entre a jazida de solo arenoso fino laterítico A-2-4 e a obra é de aproximadamente 05 km.

Guias e Sarjetas

01- Deverá se procedido o preparo do terreno com nivelamento adequado para o recebimento das guias e sarjetas de concreto.

02- As guias e sarjetas serão executadas em concreto.

03- O concreto utilizado será com FCK = 20 MPA.

04- Será feito um acabamento final com alisamento da superfície com nata de cimento, vem como cortes para dilatação.

PREFEITURA MUNICIPAL DE DOURADO
CNPJ 51.814.960/0001-26
Departamento de Obras e Serviços Públicos
Rua Dr. Marques Ferreira, 591 – Centro – CEP 13590-000 – Dourado – SP.
Tel.: (16) 3345-9000
www.dourado.sp.gov.br

05- Será executado um aterramento compactado para a proteção das guias.

DIMENSÕES MÍNIMAS

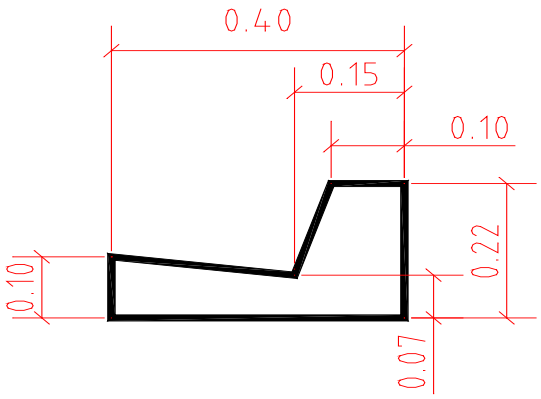

Galerias de Águas Pluviais

01- Abertura de valas (mecanizadas): Será executada com equipamentos apropriados para este serviço.

02- Escoramento: Será do tipo descontínuo em madeira, quando necessário.

03- Lastro de brita: Deverá ser executado um lastro de brita de no mínimo 0,15 m de espessura sobre o quais serão assentados os tubos na dimensão de Ø 0,60 m, conforme indicações em projeto.

04- Tubos de concreto: Os tubos de concreto no diâmetro Ø 0,60m serão simples, todos assentado com argamassa misto de cimento e areia, traço 1:3.

05- Aterro de valas: Serão executadas com compactador mecânico (tipo sapo) em camadas de no máximo 0,15m de espessura com material apropriado.

DOURADO – Centro Geográfico e Turístico do estado de São Paulo

PREFEITURA MUNICIPAL DE DOURADO

CNPJ 51.814.960/0001-26
Departamento de Obras e Serviços Públicos
Rua Dr. Marques Ferreira, 591 – Centro – CEP 13590-000 – Dourado – SP.
Tel.: (16) 3345-9000
www.dourado.sp.gov.br

06- Construção dos poços de visitas: Os poços de visitas serão executados em alvenaria de tijolos cerâmicos comuns com laje de concreto armado no fundo e na tampa, a qual conter um tampão de ferro fundido com diâmetro de 600 mm, conforme projeto.

07- Construção das bocas de Lobo: As bocas de lobo também serão em alvenaria de tijolos cerâmicos comuns de acordo com projeto.

Dourado, 04 de novembro de 2020.

Wagner Cristiano Kapp
Diretor do Departamento de Obras e Serviços Públicos

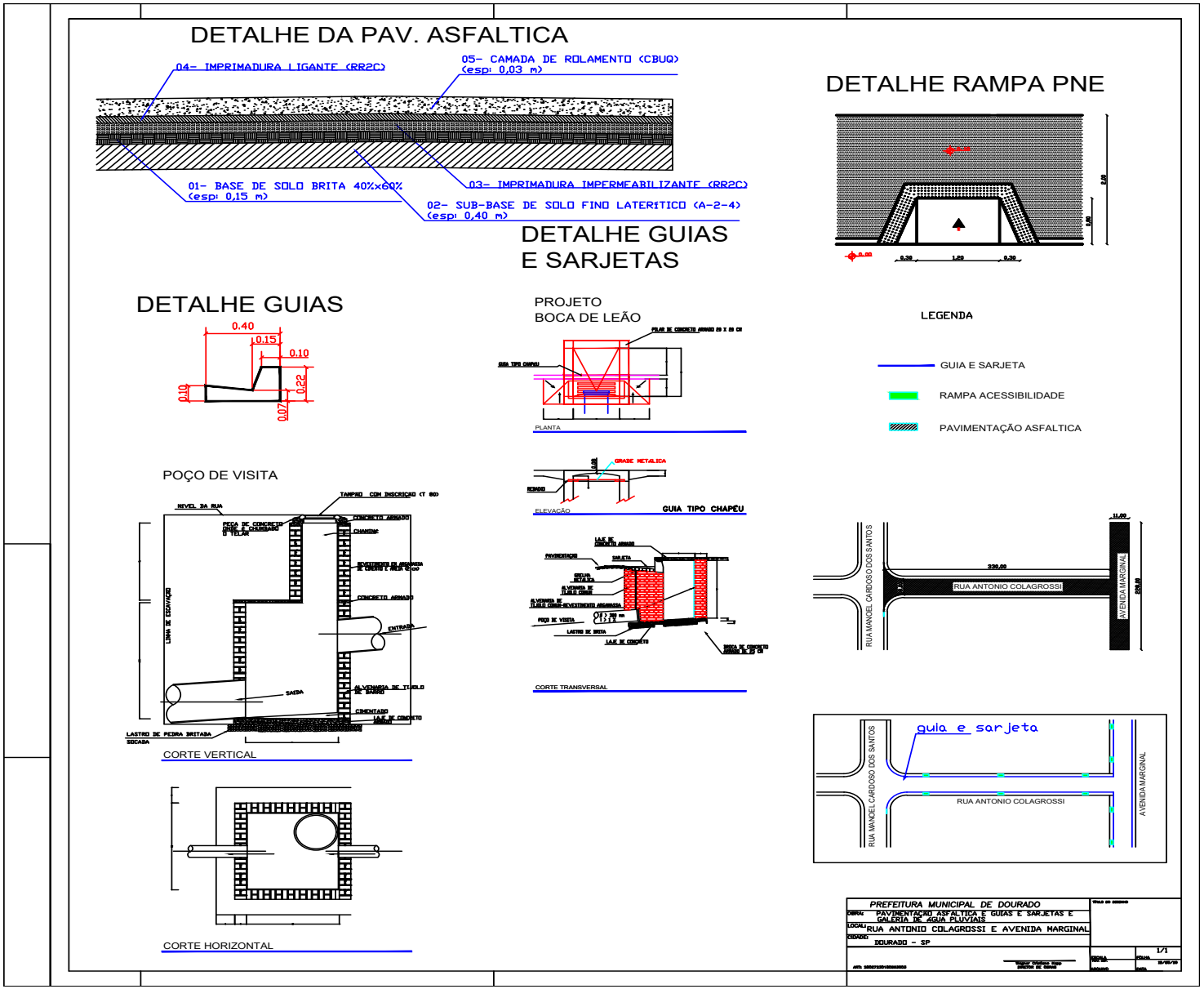
DETALHE DA PAV. ASFALTICA
04- IMPRIMADURA LIGANTE (RR2C)
05- CAMADA DE ROLAMENTO (CBUQ) (esp: 0,03 m)
01- BASE DE SOLO BRITA 40%x60% (esp: 0,15 m)
03- IMPRIMADURA IMPERMEABILIZANTE (RR2C)
02- SUB-BASE DE SOLO FINO LATERITICO (A-2-4) (esp: 0,40 m)
DETALHE GUIAS E SARJETAS
DETALHE RAMPA PNE
DETALHE GUIAS
0.40
0.15
0.10
0.10
0.22
0.07
PROJETO BOCA DE LEÃO
PLANTA
GRADE METÁLICA
ELEVAÇÃO
GUIA TIPO CHAPÉU
CORTE TRANSVERSAL
LEGENDA
GUIA E SARJETA
RAMPA ACESSIBILIDADE
PAVIMENTAÇÃO ASFALTICA
POÇO DE VISITA
NIVEL DA RUA
TAMPÃO COM INSCRIÇÃO
CONCRETO ARMADO
CHAMINE
CONCRETO ARMADO
ENTRADA
SAIDA
CIMENTADO
LASTRO DE PEDRA BRITADA SOCADA
CORTE VERTICAL
CORTE HORIZONTAL
RUA ANTONIO COLAGROSSI
RUA MANOEL CARDOSO DOS SANTOS
AVENIDA MARGINAL
330,00
guia e sarjeta
PREFEITURA MUNICIPAL DE DOURADO
OBRA: PAVIMENTAÇÃO ASFALTICA E GUIAS E SARJETAS E GALERIA DE AGUA PLUVIAIS
LOCAL: RUA ANTONIO COLAGROSSI E AVENIDA MARGINAL
CIDADE: DOURADO - SP
1/1

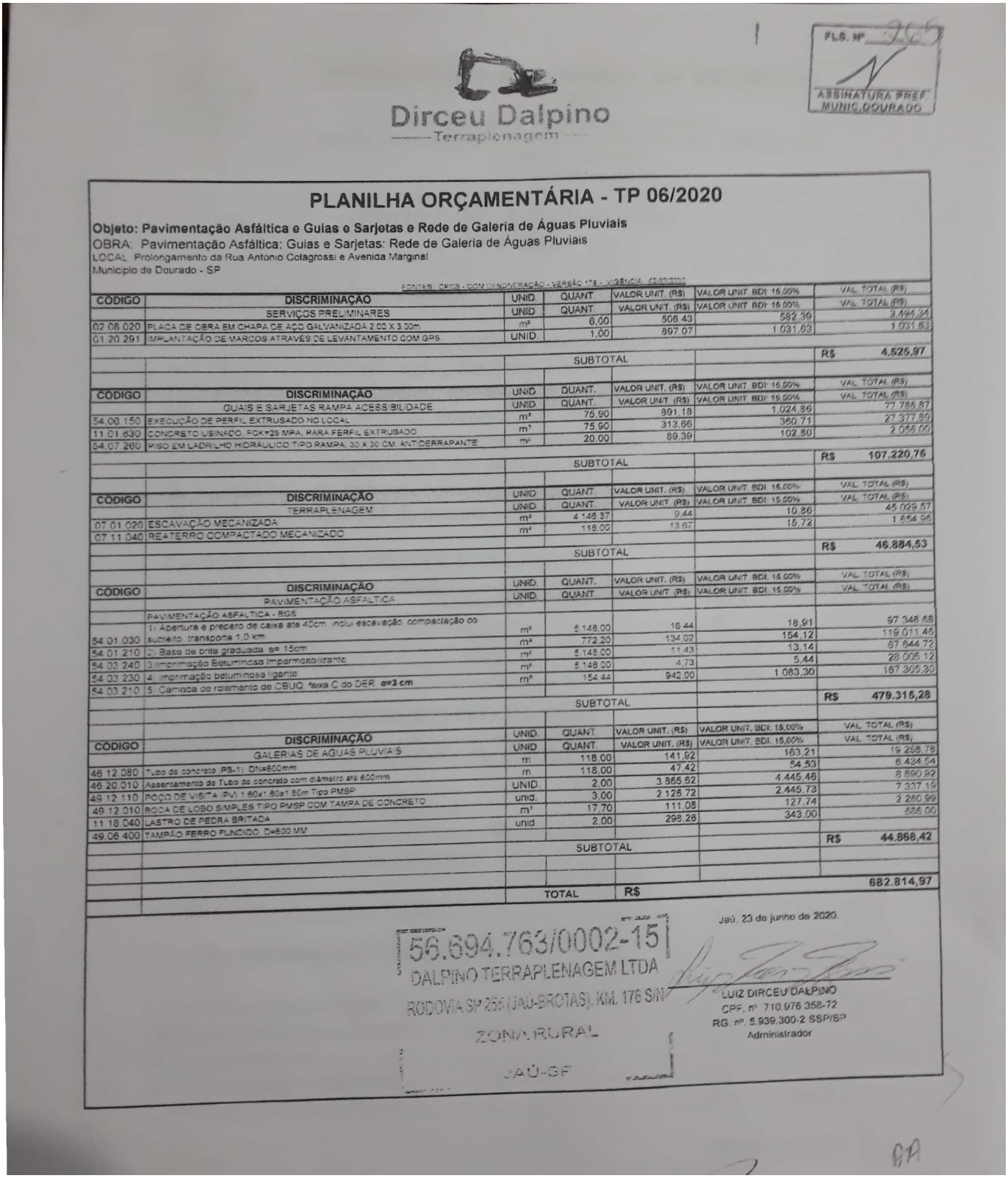

Dirceu Dalpino
Terraplenagem

FLS. Nº 205
ASSINATURA PREF.
MUNIC. DOURADO

PLANILHA ORÇAMENTÁRIA - TP 06/2020

Objeto: Pavimentação Asfáltica e Guias e Sarjetas e Rede de Galeria de Águas Pluviais
OBRA: Pavimentação Asfáltica; Guias e Sarjetas; Rede de Galeria de Águas Pluviais
LOCAL: Prolongamento da Rua Antonio Colagrossi e Avenida Marginal
Município de Dourado - SP

FONTES: CPOS - COM DESONERAÇÃO - VERSÃO 1ª1 - VIGÊNCIA: 02/03/2020

CÓDIGO	DISCRIMINAÇÃO	UNID	QUANT.	VALOR UNIT. (R$)	VALOR UNIT. BDI 15,00%	VAL. TOTAL (R$)
	SERVIÇOS PRELIMINARES	UNID	QUANT.	VALOR UNIT. (R$)	VALOR UNIT. BDI 15,00%	VAL. TOTAL (R$)
02.06.020	PLACA DE OBRA EM CHAPA DE AÇO GALVANIZADA 2,00 X 3,00m	m²	6,00	506,43	582,39	3.494,34
01.20.291	IMPLANTAÇÃO DE MARCOS ATRAVÉS DE LEVANTAMENTO COM GPS	UNID.	1,00	897,07	1.031,63	1.031,63
			SUBTOTAL			R$ 4.525,97
CÓDIGO	DISCRIMINAÇÃO	UNID	QUANT.	VALOR UNIT. (R$)	VALOR UNIT. BDI 15,00%	VAL. TOTAL (R$)
	GUIAS E SARJETAS RAMPA ACESSIBILIDADE	UNID	QUANT.	VALOR UNIT. (R$)	VALOR UNIT. BDI 15,00%	VAL. TOTAL (R$)
54.00.150	EXECUÇÃO DE PERFIL EXTRUSADO NO LOCAL	m³	75,90	891,18	1.024,86	77.786,87
11.01.630	CONCRETO USINADO, FCK=25 MPA, PARA PERFIL EXTRUSADO	m³	75,90	313,66	360,71	27.377,80
54.07.260	PISO EM LADRILHO HIDRÁULICO TIPO RAMPA 30 x 30 CM ANTIDERRAPANTE	m²	20,00	89,39	102,80	2.056,00
			SUBTOTAL			R$ 107.220,76
CÓDIGO	DISCRIMINAÇÃO	UNID	QUANT.	VALOR UNIT. (R$)	VALOR UNIT. BDI 15,00%	VAL. TOTAL (R$)
	TERRAPLENAGEM	UNID	QUANT.	VALOR UNIT. (R$)	VALOR UNIT. BDI 15,00%	VAL. TOTAL (R$)
07.01.020	ESCAVAÇÃO MECANIZADA	m³	4.148,37	9,44	10,86	45.029,57
07.11.040	REATERRO COMPACTADO MECANIZADO	m³	118,00	13,67	15,72	1.854,96
			SUBTOTAL			R$ 46.884,53
CÓDIGO	DISCRIMINAÇÃO	UNID.	QUANT.	VALOR UNIT. (R$)	VALOR UNIT. BDI 15,00%	VAL. TOTAL (R$)
	PAVIMENTAÇÃO ASFÁLTICA	UNID	QUANT.	VALOR UNIT. (R$)	VALOR UNIT. BDI 15,00%	VAL. TOTAL (R$)
	PAVIMENTAÇÃO ASFALTICA - BGS					
54.01.030	1) Abertura e preparo de caixa até 40cm, inclui escavação, compactação do subleito, transporte 1,0 km	m³	5.148,00	16,44	18,91	97.348,68
54.01.210	2) Base de brita graduada, e= 15cm	m³	772,20	134,02	154,12	119.011,46
54.03.240	3 Imprimação Betuminosa Impermeabilizante	m²	5.148,00	11,43	13,14	67.644,72
54.03.230	4 Imprimação betuminosa ligante	m²	5.148,00	4,73	5,44	28.005,12
54.03.210	5 Camada de rolamento de CBUQ, faixa C do DER, e=3 cm	m³	154,44	942,00	1.083,30	167.305,30
			SUBTOTAL			R$ 479.315,28
CÓDIGO	DISCRIMINAÇÃO	UNID.	QUANT.	VALOR UNIT. (R$)	VALOR UNIT. BDI 15,00%	VAL. TOTAL (R$)
	GALERIAS DE AGUAS PLUVIAIS	UNID	QUANT.	VALOR UNIT. (R$)	VALOR UNIT. BDI 15,00%	VAL. TOTAL (R$)
46.12.080	Tubo de concreto (PS-1), DN=600mm	m	118,00	141,92	163,21	19.268,78
46.20.010	Assentamento de Tubo de concreto com diâmetro até 600mm	m	118,00	47,42	54,53	6.434,54
49.12.110	POÇO DE VISITA (PV) 1,60x1,60x1,60m Tipo PMSP	UNID.	2,00	3.865,62	4.445,46	8.890,92
49.12.010	BOCA DE LOBO SIMPLES TIPO PMSP COM TAMPA DE CONCRETO	unid.	3,00	2.126,72	2.445,73	7.337,19
11.18.040	LASTRO DE PEDRA BRITADA	m³	17,70	111,08	127,74	2.260,99
49.06.400	TAMPÃO FERRO FUNDIDO, D=600 MM	unid	2,00	298,26	343,00	686,00
			SUBTOTAL			R$ 44.868,42
			TOTAL	R$		882.814,97

56.694.763/0002-15
DALPINO TERRAPLENAGEM LTDA
RODOVIA SP 255 (JAÚ-BROTAS), KM. 176 S/N
ZONA RURAL
JAÚ-SP

Jaú, 23 de junho de 2020.

LUIZ DIRCEU DALPINO
CPF. nº 710.976.358-72
RG. nº. 5.939.300-2 SSP/SP
Administrador

Digitalizado com CamScanner